NISUTA

Guía de Instalación

Model No. NS-SOTVP

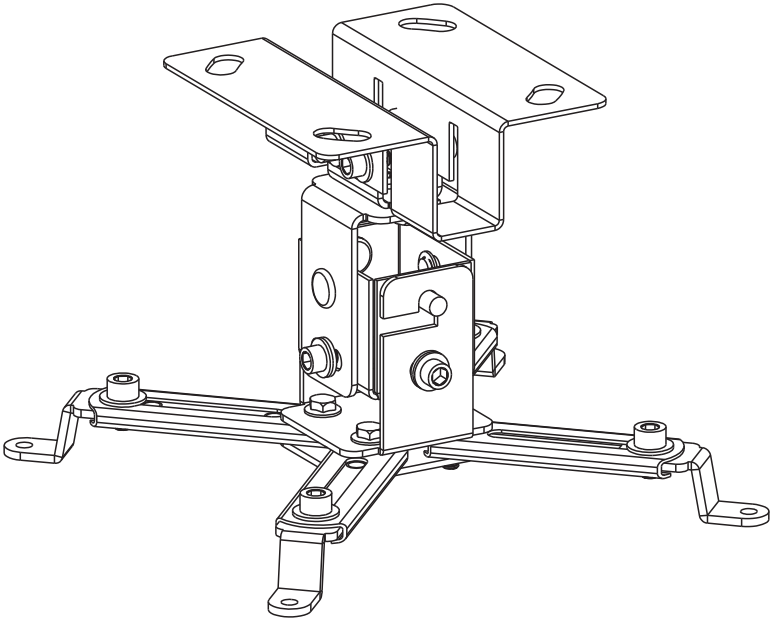

Rango Montaje
22.5-31.6 cm

Distancia Techo
13 cm

20KG
Peso Soportado

PRECAUCIÓN:
NO EXCEDA DEL PESO MÁXIMO INDICADO.

www.nisuta.com | hola@nisuta.com | Soporte Técnico +54 9 11 6628-1252

NOTA: Lea las instrucciones antes de comenzar su instalación y montaje

⚠ ATENCIÓN

- No comience la instalación de este producto si no a leído y comprendido las instrucciones y precauciones de este manual de instrucciones. Si usted tiene alguna pregunta sobre este manual, por favor pongase en contacto son su distribuidor.

- Por favor consulte las recomendaciones del fabricante para la distancia necesaria de la pared, para evitar riesgos de su propiedad.

- Asegurese de que la superficie de apoyo soporta con seguridad la carga combinada del equipo con todos los herrajes y componentes.

- Nunca exceda la capacidad máxima del soporte

- Si monta el soporte en una pared de madera, asegurese de que los tornillos de montaje estén anclados en el centro de los montantes.

- Para paredes de ladrillo hueco se recomienda el uso de tarugos especiales

- Este producto esta diseñado para lugares de interior. El uso de este producto en exteriores podría causar fallas del producto y lesiones personales.

- IMPORTANTE: Asegúrese de que haya recibido todas las piezas según la lista de verificación de componentes para la instalación. Si falta alguna de las partes, o está dañada, comuníquese con su distribuidor.

- MANTENIMIENTO: Compruebe periódicamente que el soporte esté asegurado y listo para usar (al menos cada tres meses)

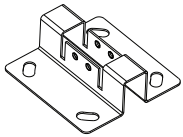

A (x1)

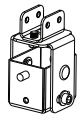

B (x1)

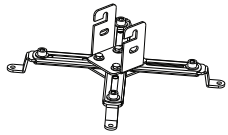

C (x1)

M5x10 (x6)
M-A

M5x8 (x4)
M-B

M4x8 (x4)
M-C

M3x8 (x4)
M-D

D3 (x4)
M-E

D4 (x4)
M-F

W-A (x4)

W-B (x4)

D5 (x10)
M-G

D5 (x2)
M-H

4mm (x1)
M-I

5mm (x1)
M-J

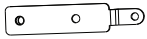

(x2)
M-K

W-C (x4)

1

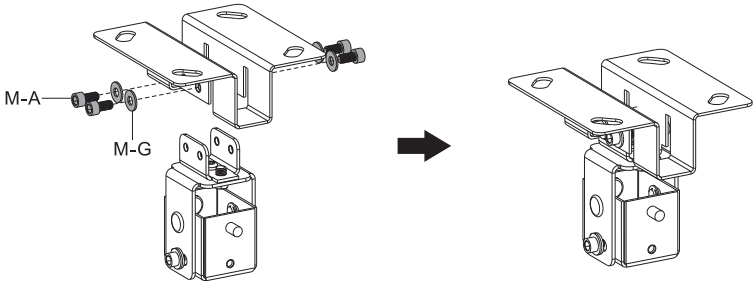

2a

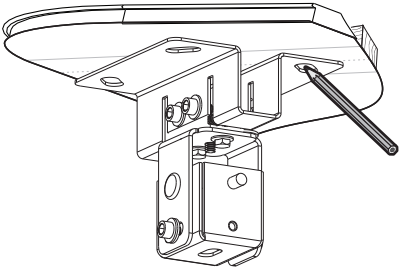

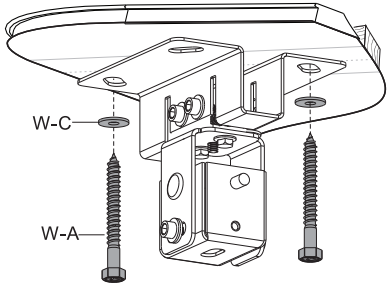

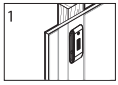

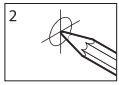

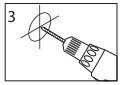

2b

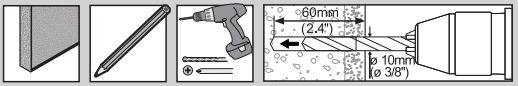
60mm
(2.4")
ø 10mm
(ø 3/8")

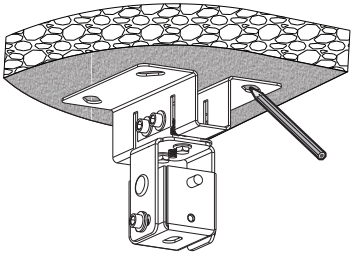

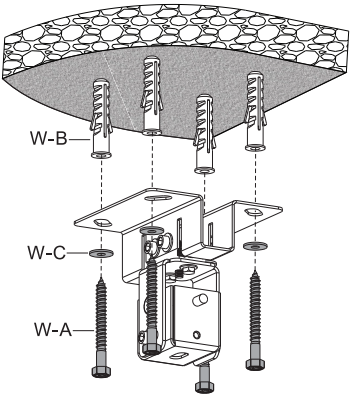
W-B
W-C
W-A

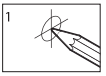
1

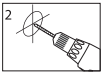
2

3

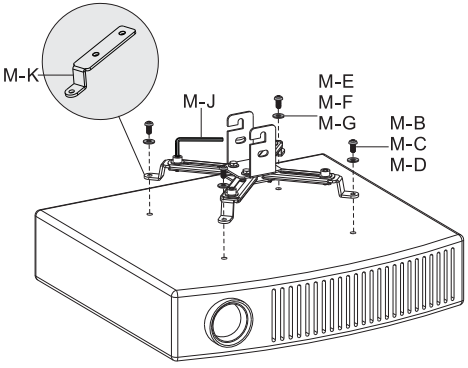
M-K
M-J
M-E
M-F
M-G
M-B
M-C
M-D

4

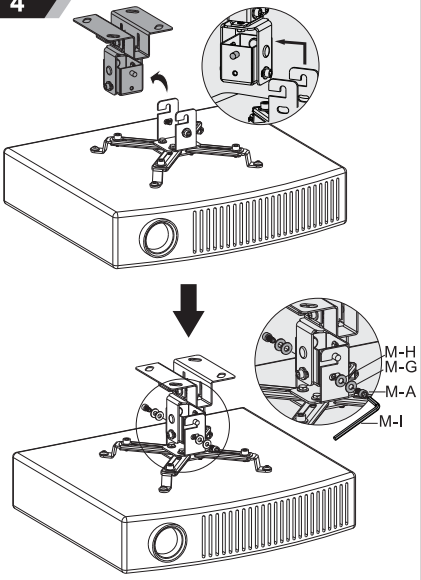
M-H
M-G
M-A
M-I

5

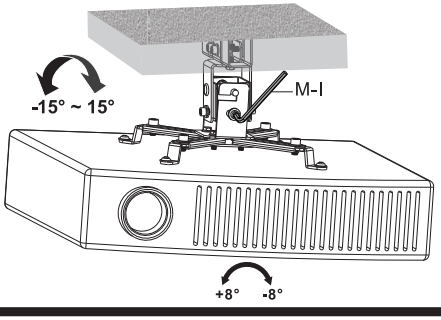
-15° ~ 15°
M-I
+8°
-8°